Rechennetz

Fülle die Felder aus.

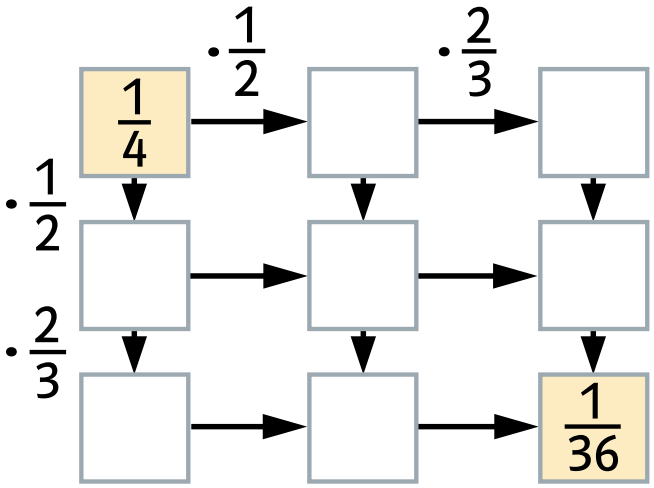

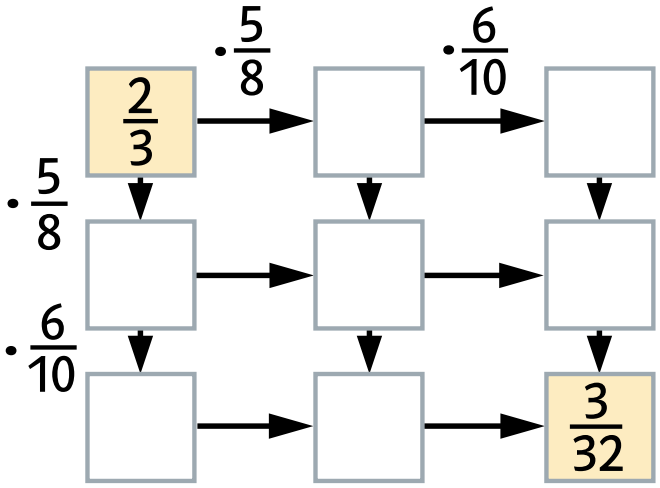

© Ernst Klett Verlag GmbH, Stuttgart 2012 | www.klett.de | Alle Rechte vorbehalten
Von dieser Druckvorlage ist die Vervielfältigung für den eigenen Unterrichtsgebrauch gestattet. Die Kopiergebühren sind abgegolten.

Schnittpunkt 6,
Niedersachsen
ISBN 978-3-12-742151-4

Lösung

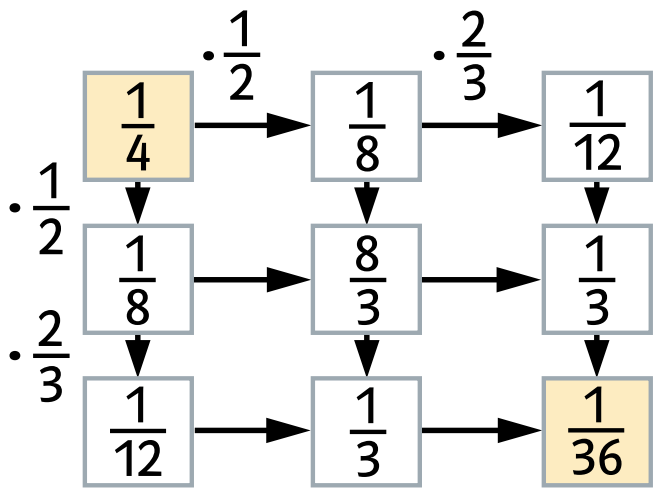

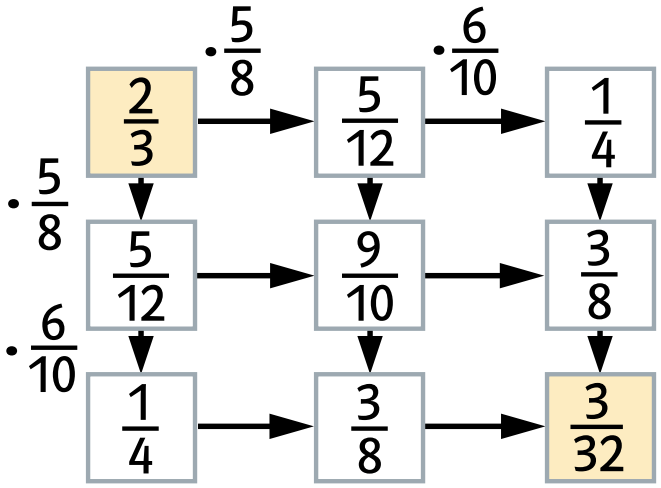

© Ernst Klett Verlag GmbH, Stuttgart 2012 | www.klett.de | Alle Rechte vorbehalten
Von dieser Druckvorlage ist die Vervielfältigung für den eigenen Unterrichtsgebrauch gestattet. Die Kopiergebühren sind abgegolten.

Schnittpunkt 6,
Niedersachsen
ISBN 978-3-12-742151-4